ЛИМЦ.60148.05.000.026

Перв. примен.
ЛИМЦ.60148.05.000.000

Справ. №

Подп. и дата

Инв. № дубл.

Взам. инв. №

Подп. и дата

Инв. № подл.

√ Ra 12,5 (√)

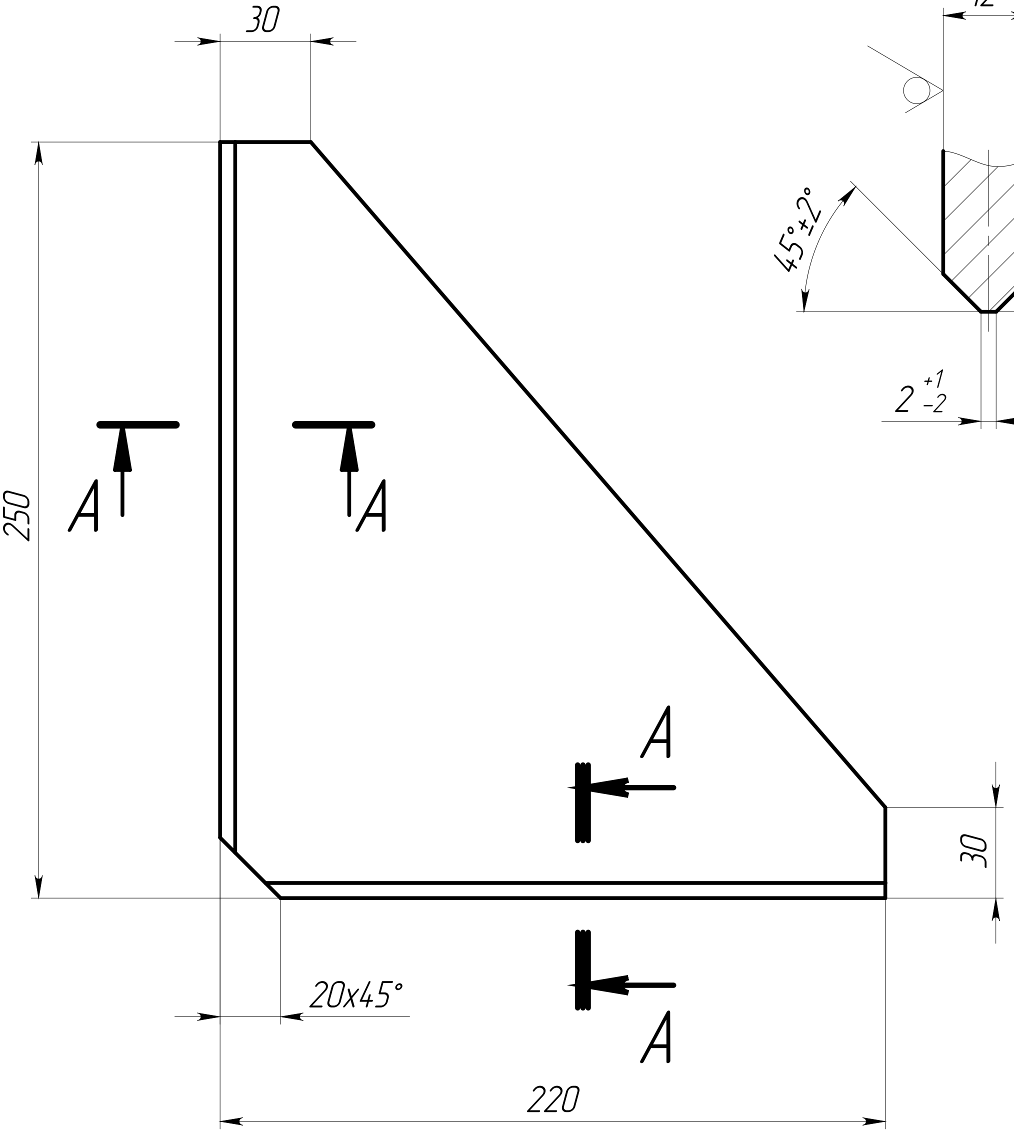

А–А (1:1)

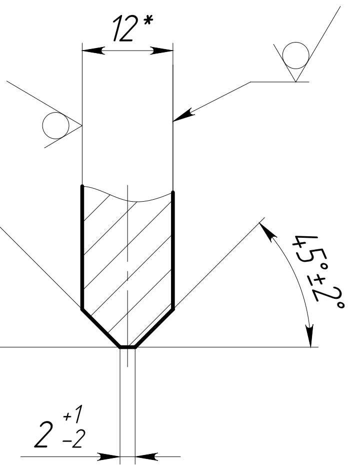

1. *ŭǪǅǇǰǯÁ ǯǵì åǹÁǪǬŇǴ.
2. ŭǫâǅǯ ǮŇǹǽåǴǅ ǹŇ ǍǘǕǜ 30893.2 - ǀK.
3. ŭåǼÅěǯ ǴÅŇǈǴǅ ǹÅǅǼǽǹǅǼÊ
4. ǖǪÅǴǅÅŇǬǪǼÊ ŇǫŇǅǷǪäǯǷǅǯ äǯÅǼǯǰǪ.

	Нов.	ЛИМЦ.60148.32ИИ		13.03.26
Изм.	Лист	№ докум.	Подп.	Дата
Разраб.		Быков		11.3.26
Пров.		Лаптев		
Т. контр.		Волков		
Н. контр.		Ванина		
Утв.		Соломатин		

ЛИМЦ.60148.05.000.026

Лит.	Масса	Масштаб
	3.13	1:2.5
Лист	Листов 1	

Ребро

Лист $\frac{\text{Б–ПН–12 ГОСТ 19903–2015}}{\text{09Г2С ГОСТ 19281–2014}}$

АО "БТ"

Шифр: Копировал Формат А4